R2 しろまるとくろまる

1. しろまるくろまる

①[Apppp!!!]

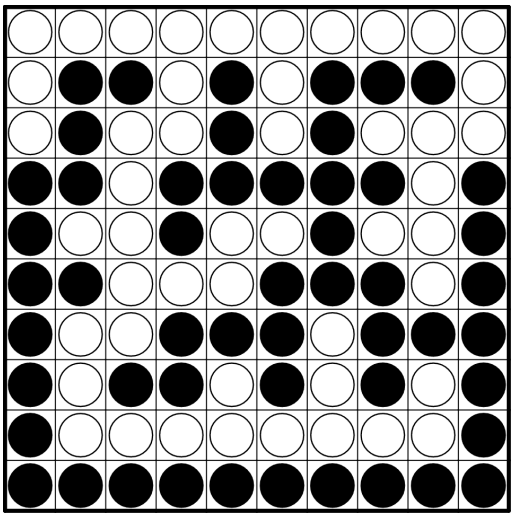

②[もや]

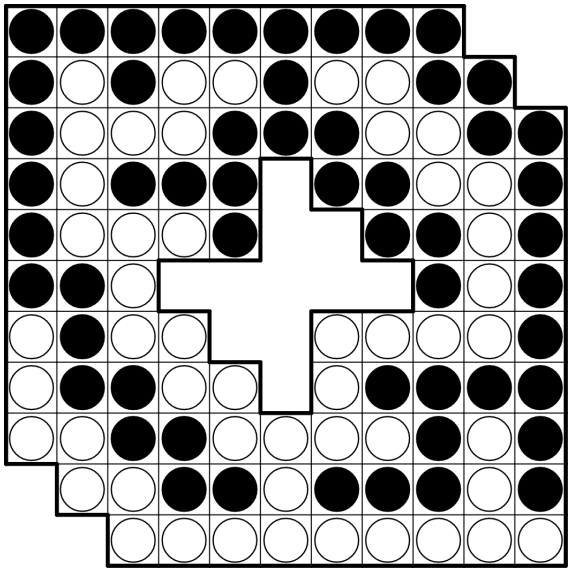

2. しろみさきくろみさき

①[もや]

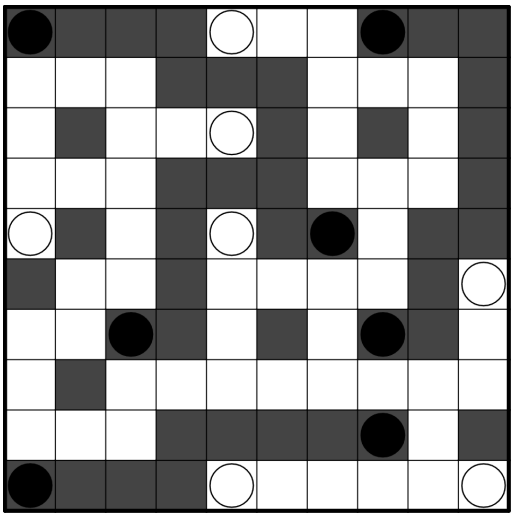

②[もや]

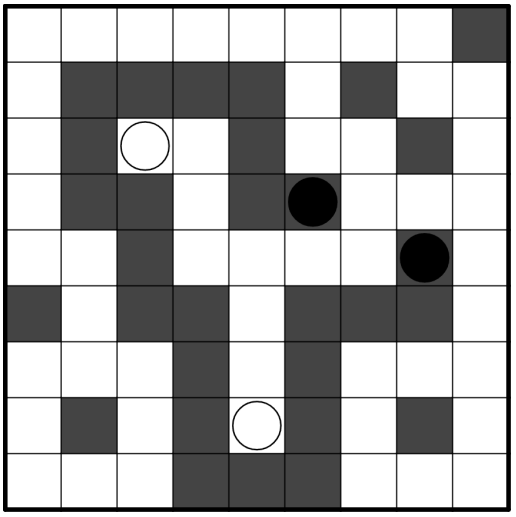

3. ストーンサークル

[ホーム]

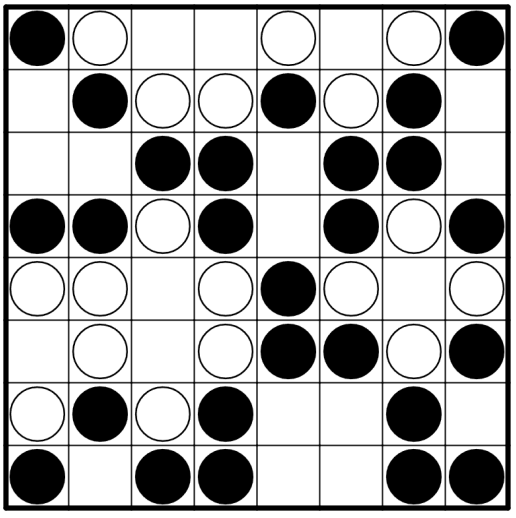

4. シロクロリンク

①[ホーム]

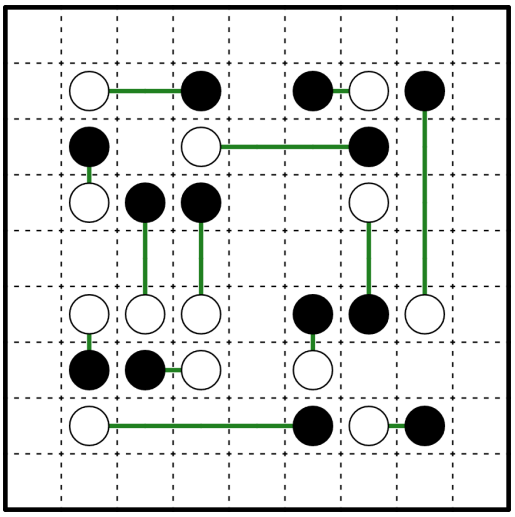

②[EctoPlasma]

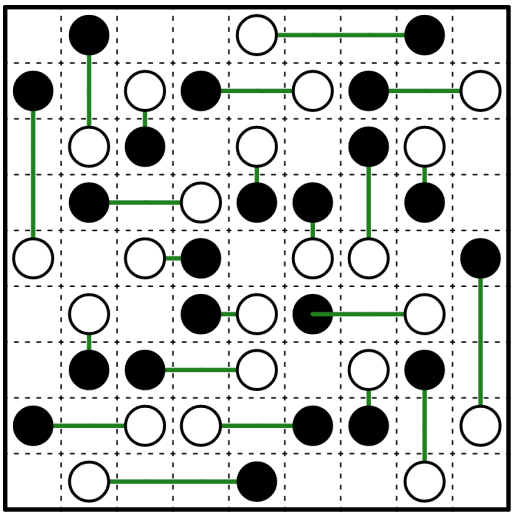

5. 快刀乱麻

[ホーム]

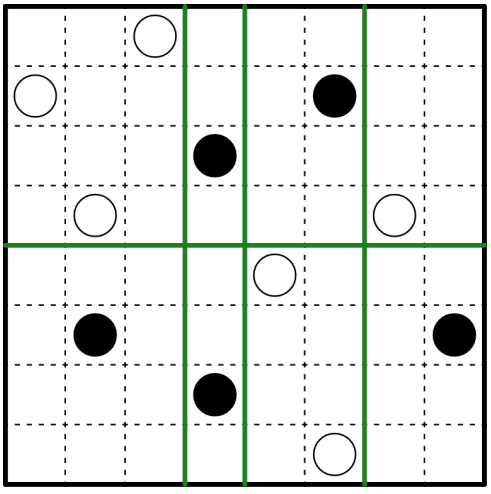

6. ミルクティー

[ホーム]

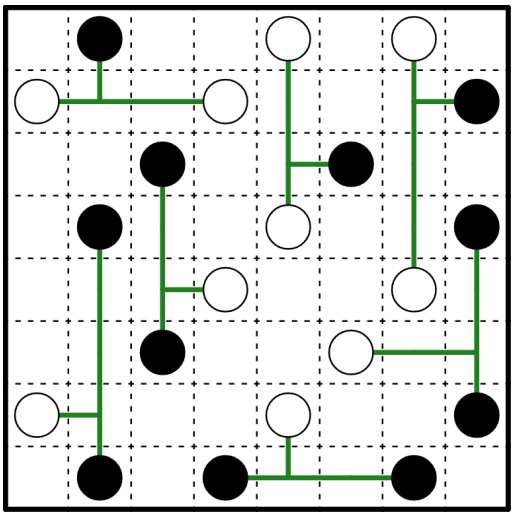

7. Colored Bridge

[かいらんばん]

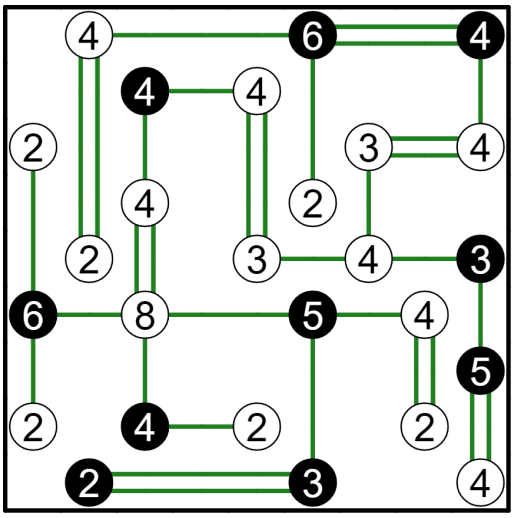

8. Countless Herugolf

[かいらんばん]

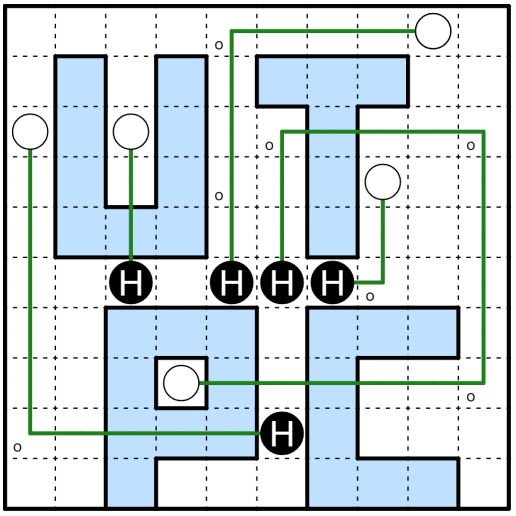

9. ましゅ

①[もや]

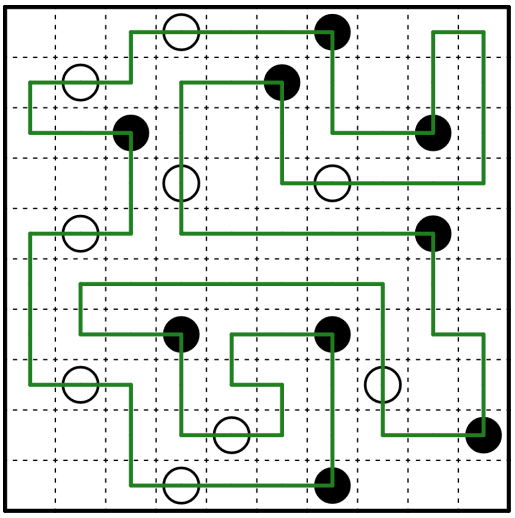

②[謎垢]

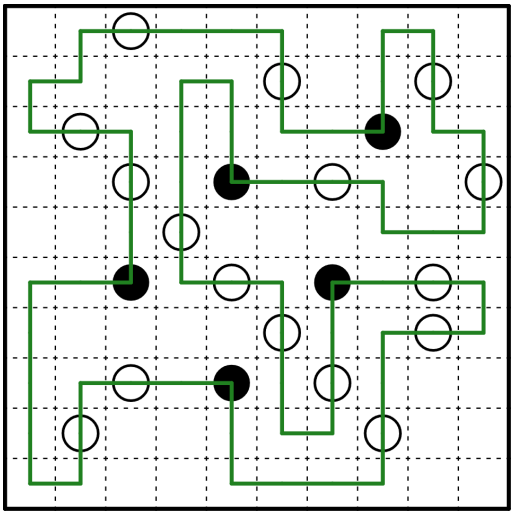

10. リバースましゅ

[EctoPlasma]

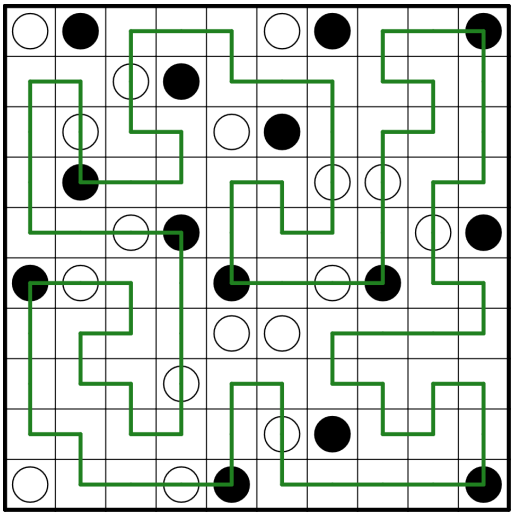

11. Myusa

[ゆずっこ]

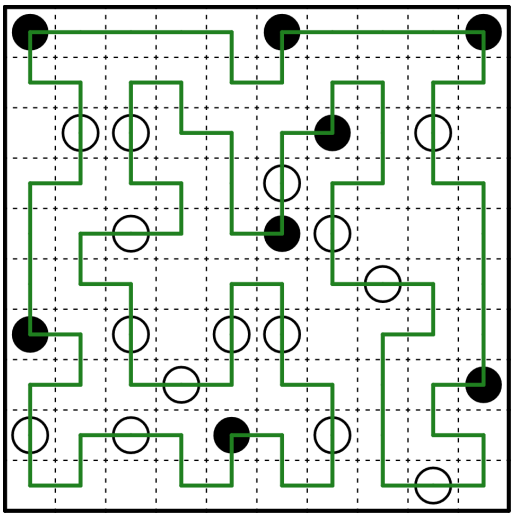

12. Cis-Trans Loop

[ゆずっこ]

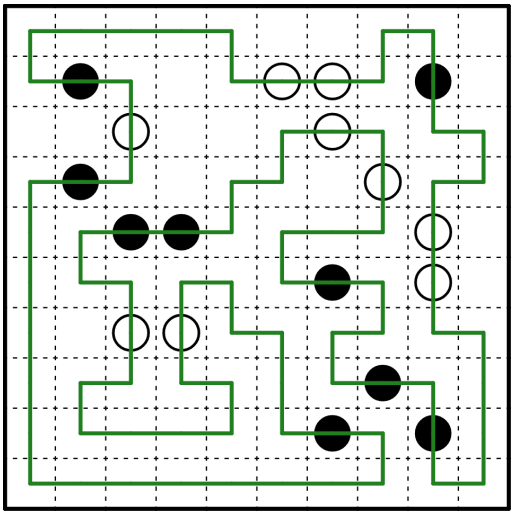

13. Statue Park

[ゆずっこ]

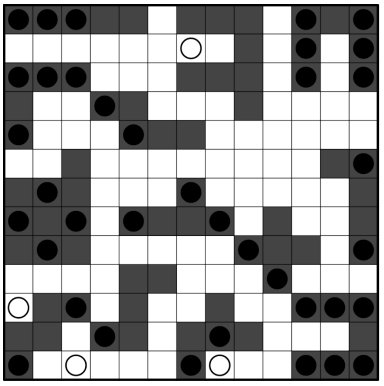

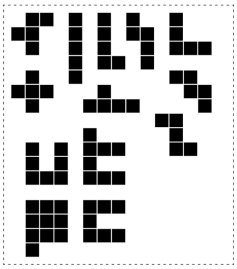

14. Statue Masyu

[もや]

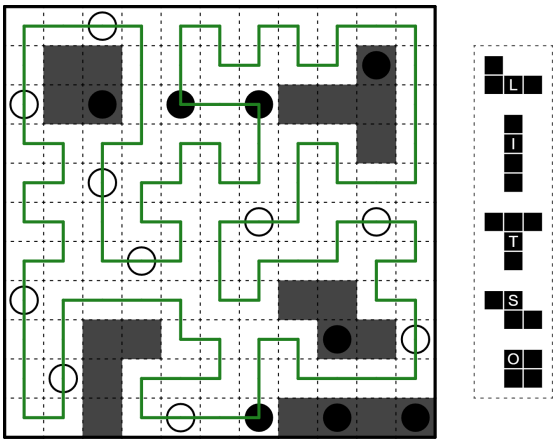

15. Clockfaces Skyscrapers
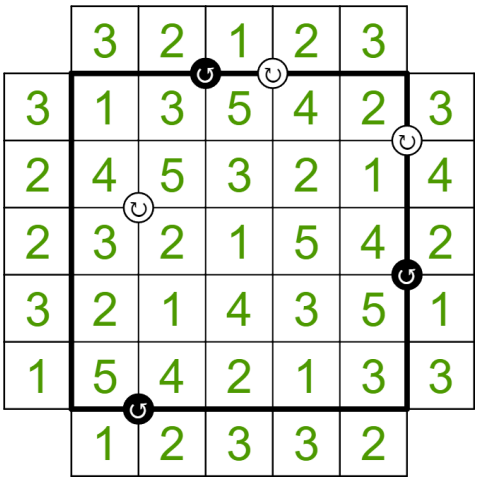
[タイガーアイ]