R5 Easy Large Hard Small

1. アロー数独

①[ゆずっこ]

8	7	9	3	5	1	6	4	2
1	4	2	6	9	7	8	5	3
3	6	5	8	2	4	9	1	7
7	3	6	5	4	9	1	2	8
9	8	4	1	3	2	5	7	6
5	2	1	7	6	8	3	9	4
6	9	7	2	1	3	4	8	5
4	5	8	9	7	6	2	3	1
2	1	3	4	8	5	7	6	9

②[ゆずっこ]

6	2	5	4	1	3
4	1	3	2	5	6
1	5	6	3	2	4
2	3	4	5	6	1
3	6	2	1	4	5
5	4	1	6	3	2

2. Kropki

①[タイガーアイ]

8	4	6	5	2	7	9	1	10	3
7	10	5	4	8	9	6	3	2	1
4	7	2	1	3	6	10	8	5	9
2	6	10	7	5	1	3	9	4	8
1	5	9	6	10	4	8	2	3	7
9	8	4	2	1	3	5	7	6	10
10	2	1	3	6	8	7	4	9	5
5	3	7	8	9	10	2	6	1	4
3	9	8	10	4	2	1	5	7	6
6	1	3	9	7	5	4	10	8	2

②[謎垢]

1	7	4	5	3	2	6
6	4	5	1	2	7	3
4	3	1	2	6	5	7
5	1	2	6	7	3	4
3	2	6	7	5	4	1
2	6	7	3	4	1	5
7	5	3	4	1	6	2

3. シンプルループ

①[fff]

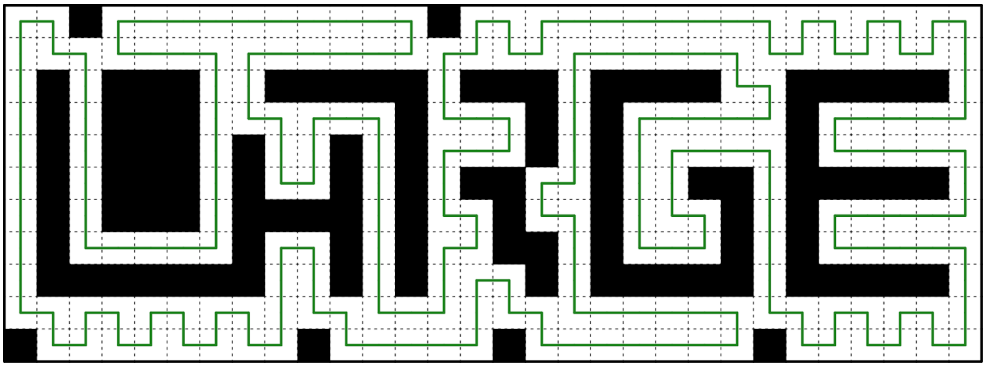

3. シンプルループ

②[かいらんばん]

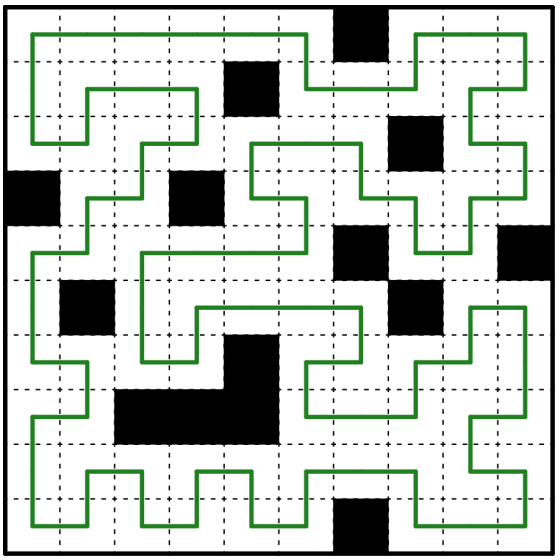

4. ヤジリン

①[謎垢]

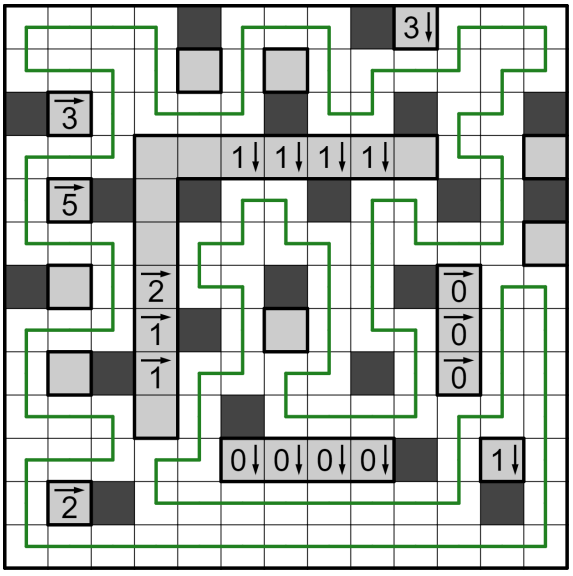

②[謎垢]

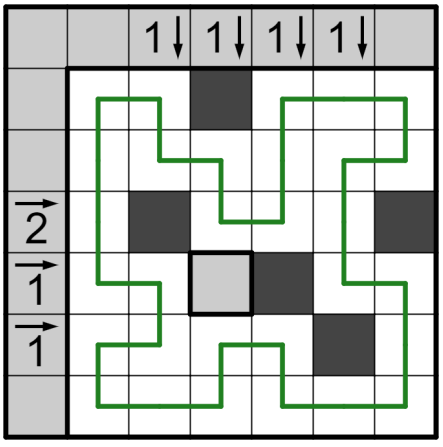

5. 覆面スリザーリンク

①[EctoPlasma]

U = 3
T = 1
P = 2
C = 0

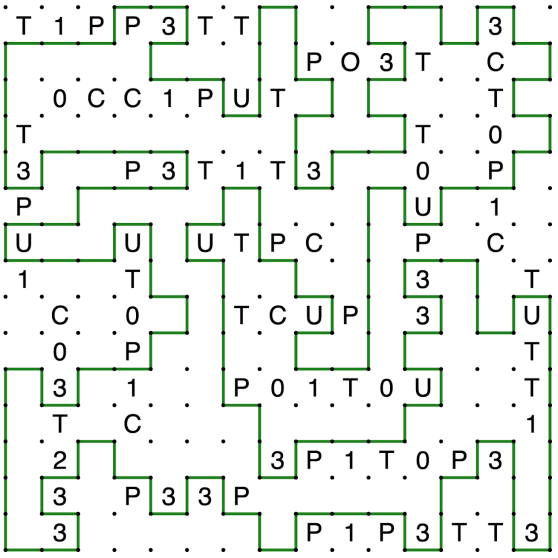

②[トンボロ]

U = 0
T = 1
P = 2
C = 3

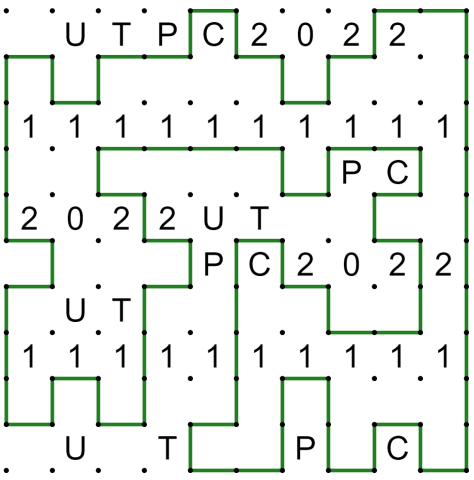

6a. スケルトン

[燦]

ガ	ラ	パ	ゴ	ス	ケ	イ	タ	イ	■	タ	イ	カ	ン	ノ	ウ	ン	ゲ	イ
リ	■	ズ	■	レ	■	■	■	ン	■	テ	■	■	■	リ	■	■	■	ジ
バ	■	ル	■	チ	エ	■	ス	ス	■	ア	カ	■	■	ア	■	ツ	キ	ヨ
ー	■	■	■	ガ	ン	■	ハ	ト	■	ナ	ミ	■	■	イ	■	■	■	ウ
リ	ヨ	ウ	カ	イ	マ	ン	ダ	ラ	■	ジ	ツ	カ	ン	ジ	ユ	ウ	ニ	シ
ヨ	■	■	■	ツ	■	■	■	ク	ズ	ユ	■	■	■	ド	ミ	ノ	■	ン
コ	■	■	■	ウ	■	ノ	ロ	シ	■	ウ	■	ソ	■	ウ	■	■	■	リ
ウ	■	ミ	コ	シ	■	■	■	ヨ	■	キ	■	ス	■	シ	バ	イ	■	ガ
キ	セ	キ	ア	ン	ザ	ン	ガ	ン	■	ヨ	ユ	ウ	シ	ヤ	ク	シ	ヤ	ク
■	■	■	■	■	コ	■	■	■	■	■	■	■	ド	■	■	■	■	■
カ	ン	イ	ジ	ユ	ウ	ニ	カ	イ	■	コ	ウ	ツ	ウ	ヒ	ヨ	ウ	シ	キ
イ	■	エ	コ	ー	■	ド	■	ン	■	ウ	■	■	■	ヤ	カ	ン	■	ユ
キ	■	■	■	テ	■	ネ	■	ラ	■	シ	ブ	ヤ	■	ク	■	■	■	ウ
ユ	■	ト	カ	イ	■	■	■	イ	ン	ユ	■	■	■	メ	■	■	■	セ
ウ	イ	ス	キ	ー	ボ	ン	ボ	ン	■	ウ	イ	ン	タ	ー	ス	ポ	ー	ツ
ト	■	■	■	ピ	■	■	ウ	ス	■	エ	サ	■	イ	ト	■	■	■	キ
ウ	ガ	イ	■	ー	■	■	■	ケ	■	イ	ン	■	ツ	ル	■	ヒ	■	ジ
ソ	■	■	■	シ	■	■	■	ー	■	セ	■	■	■	ソ	■	ミ	■	ダ
ウ	オ	ー	タ	ー	フ	ロ	ン	ト	■	イ	チ	ジ	ユ	ウ	イ	ツ	サ	イ

6b. セルフスケルトン

[燦]

F		S	K	I	P		S
I		H			U		I
L		O			T	A	X
M	A	T	E			N	
			C	O	R	D	
	R		H		U		B
H	E	R	O		D		Y
	D			G	E	N	E

7. ぬりかべ

①[ゆずっこ]

8						■		■	7
		■	■	■	■	■	2	■	
■	■	■	1	■		2	■	■	
	■		■	■	■	■	■		
	■		■	1	■			■	
	■		■	■	8	■	3	■	
	■					■	■	■	■
	■	■	■	■	■	1	■		
	■	1	■	1	■	■	■		
8		■	■	■					9

②[ゆずっこ]

8				■			7
				■			
■	■	■	■	■		■	■
		■	1	■	■	■	
		■	■	8	■		
		■			■		
	■	■			■		
8	■				■		9

8. 漢字抜け熟語

①[燦]

1	2	3	4	5	6	7	8	9	10
易	書	一	電	面	夫	月	人	多	自
11	12	13	14	15	16	17	18	19	20
難	上	落	直	日	赤	字	生	大	事
21	22	23	24	25	26	27	28	29	30
意	工	気	流	下	不	同	異	動	路
31	32	33	34						
道	車	水	小						

②[df]

1	2	3	4	5	6
世	学	人	再	四	入

7	8	9	10	11	12
捨	五	国	是	三	非